SP 1600 AD-BR2

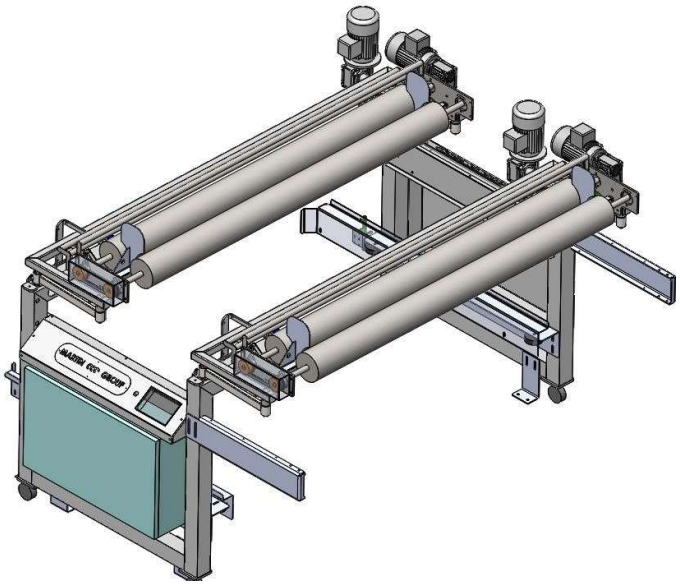

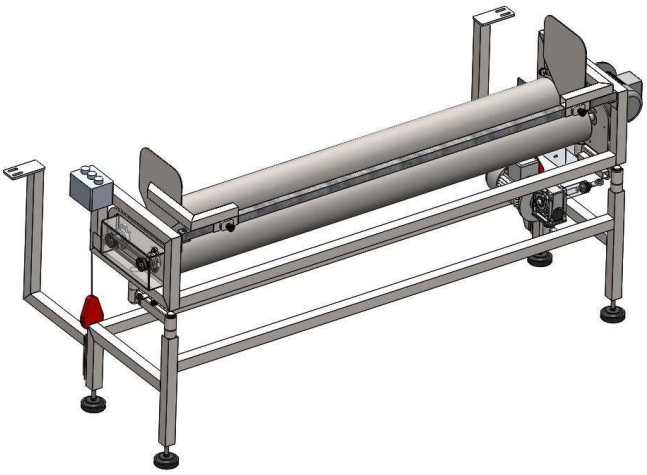

Sequência de introdução de materiais:

POSIÇÃO

S = TECIDO

A = ADESIVO

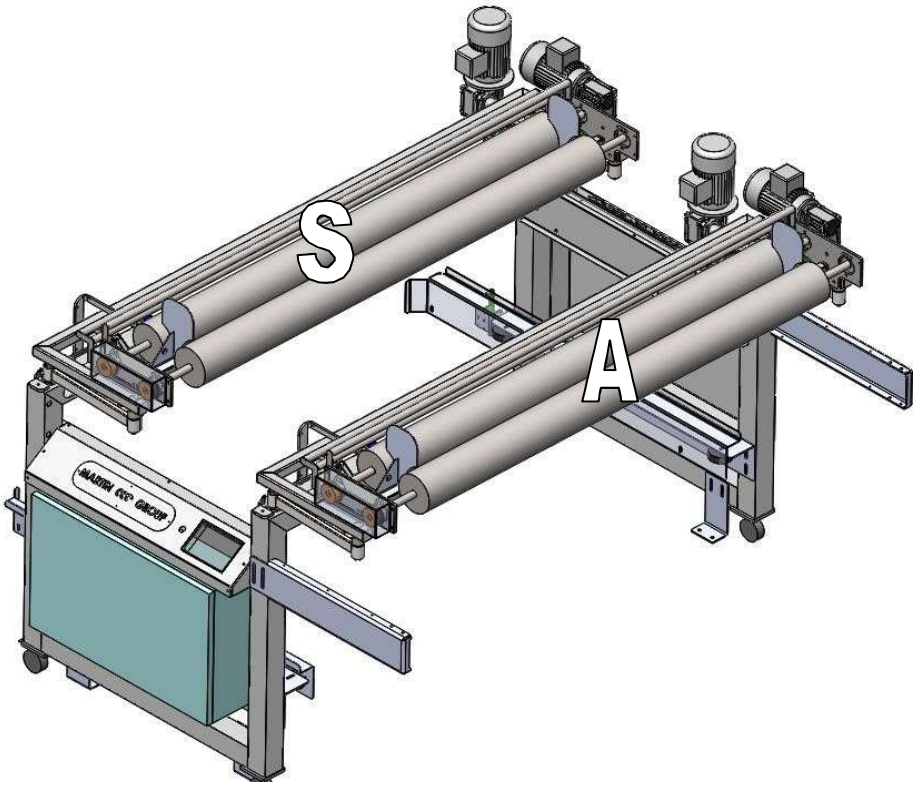

Para o **PROCESSO DE FUSÃO** pressione o botão retângular da tela e visualize a inscrição **FUSÃO** (TERMOCOLANTE)

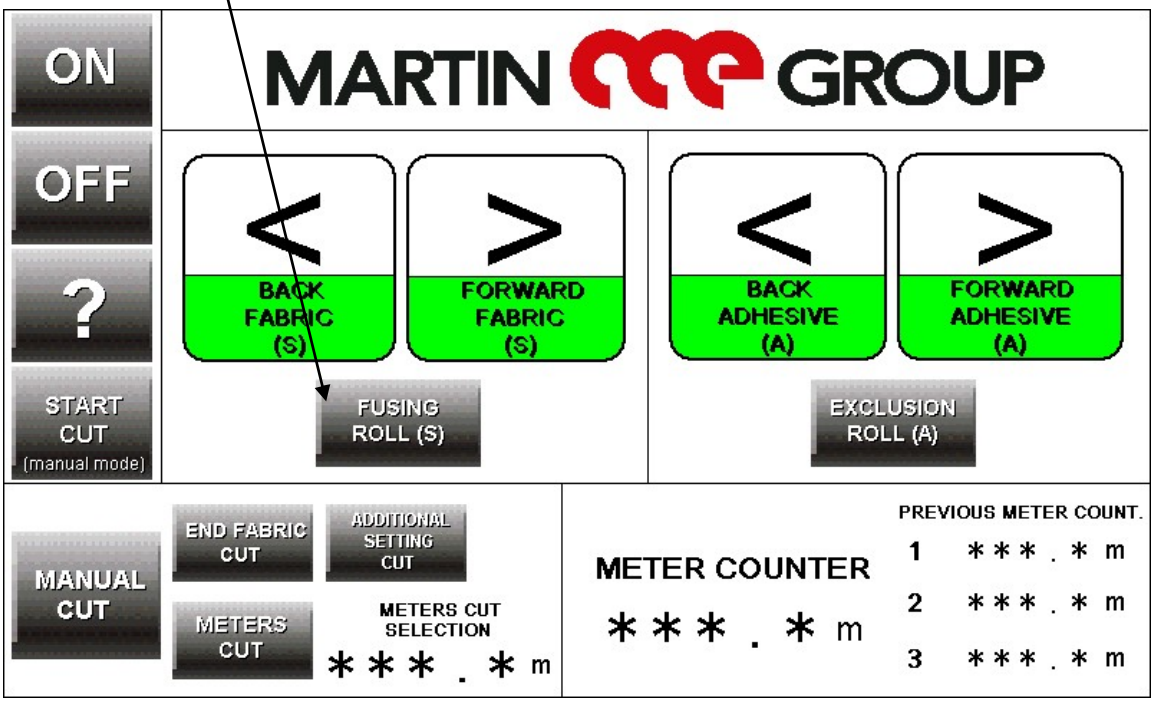

POSIÇÃO CORRETA DO TECIDO PARA O PROCESSO DE FUSÃO E POSIÇÃO PARA O ADESIVO:

Para **decatização** pressione o botão retângular da tela e visualize a inscrição **DECATIZING.**

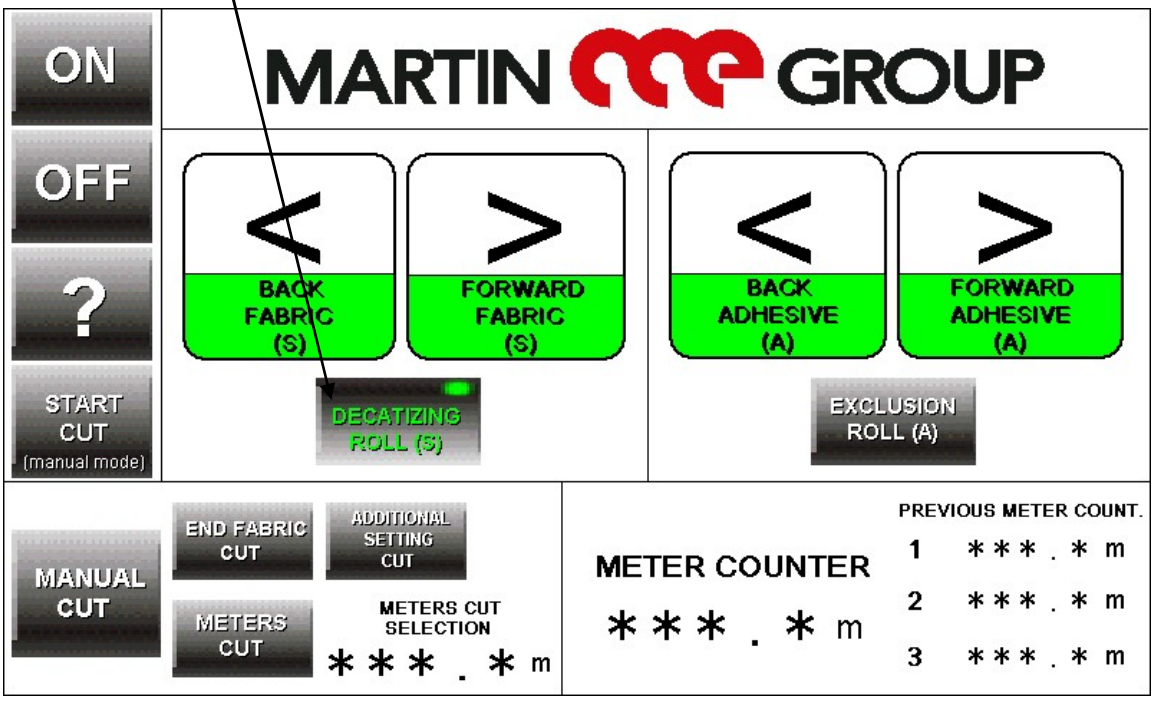

POSIÇÃO CORRETA PARA DECATIZAÇÃO:

EXCLUA O ROLO PARA UM TRABALHO NO SISTEMA DE DECATISAÇÃO

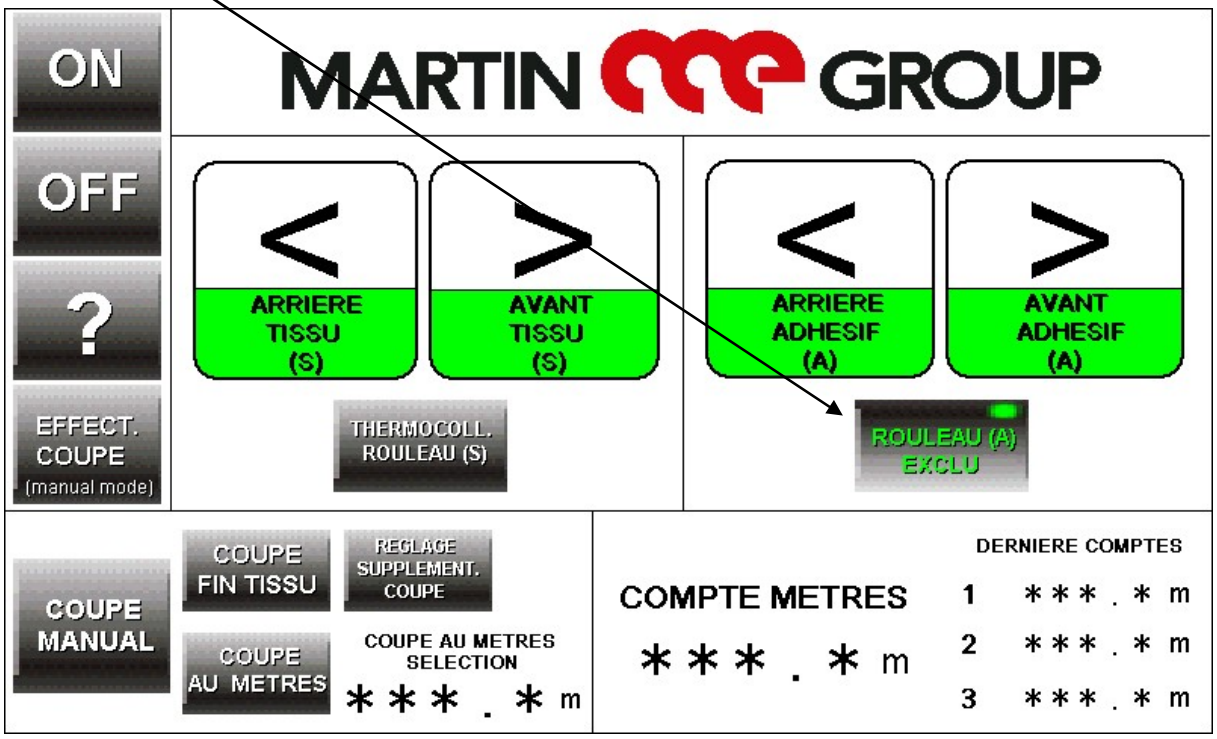

Com o botão para **FRENTE** e para **TRÁS**, centralize o tecido e adesivo na borda.

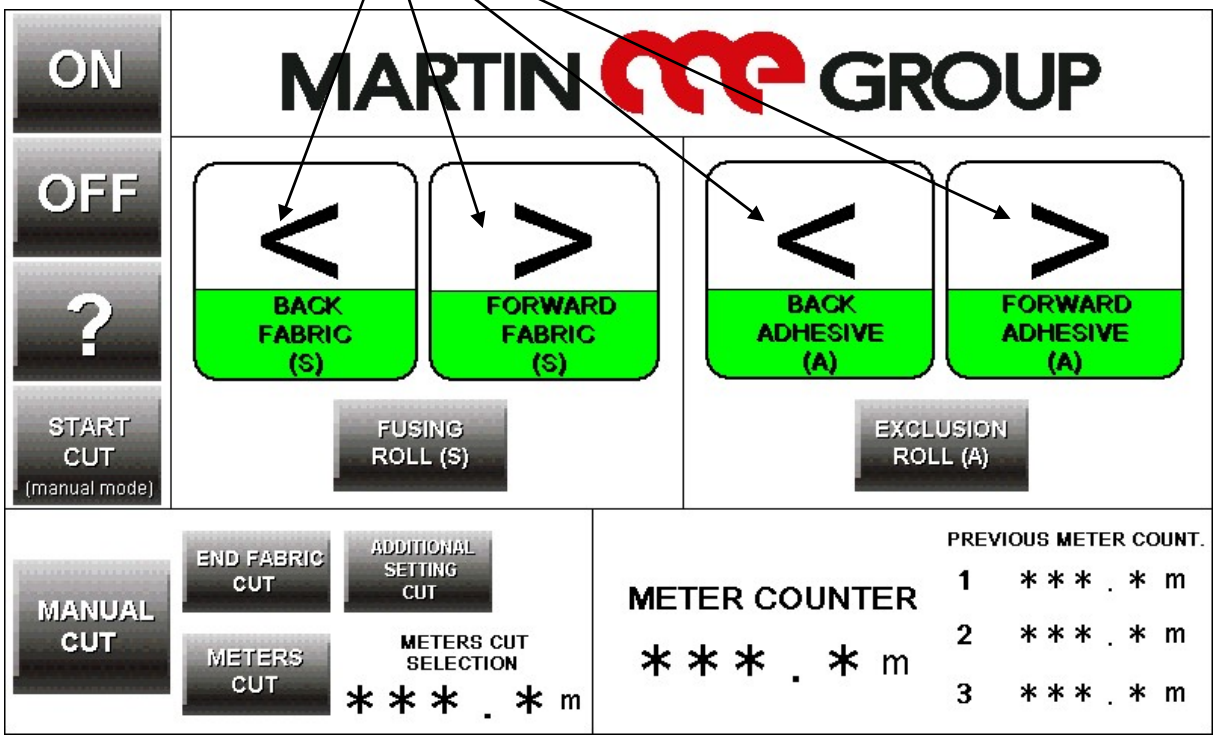

POSIÇÃO DO SENSOR:

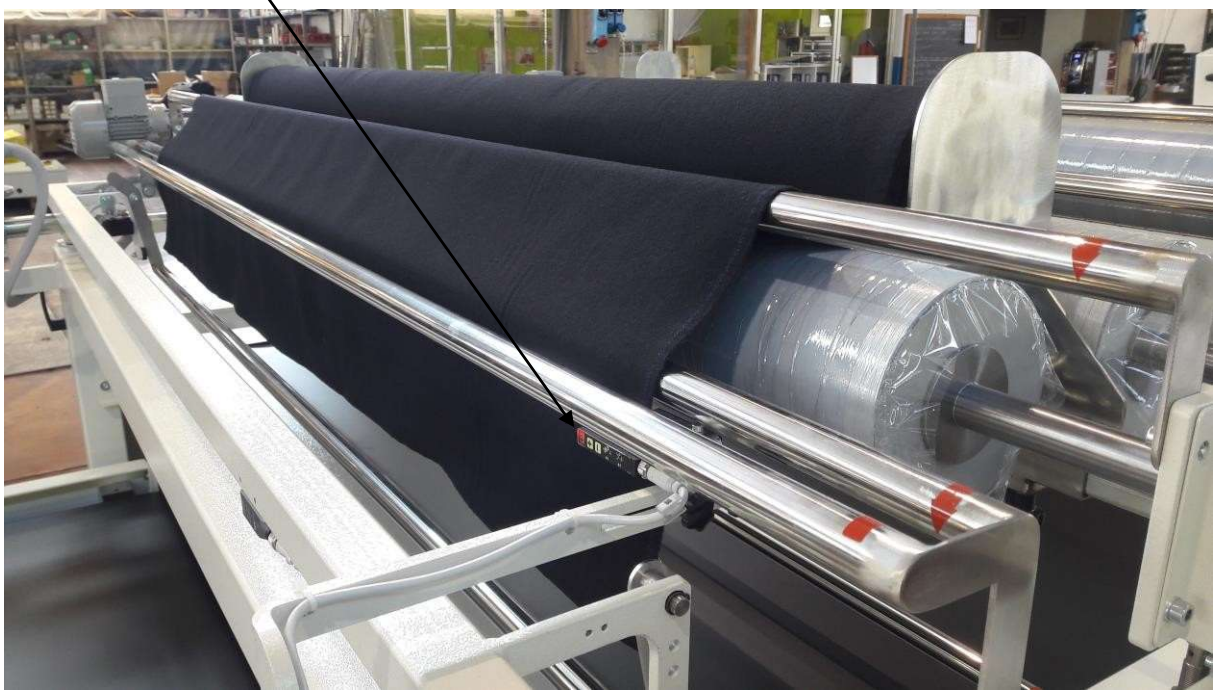

SIGA AS SETAS:

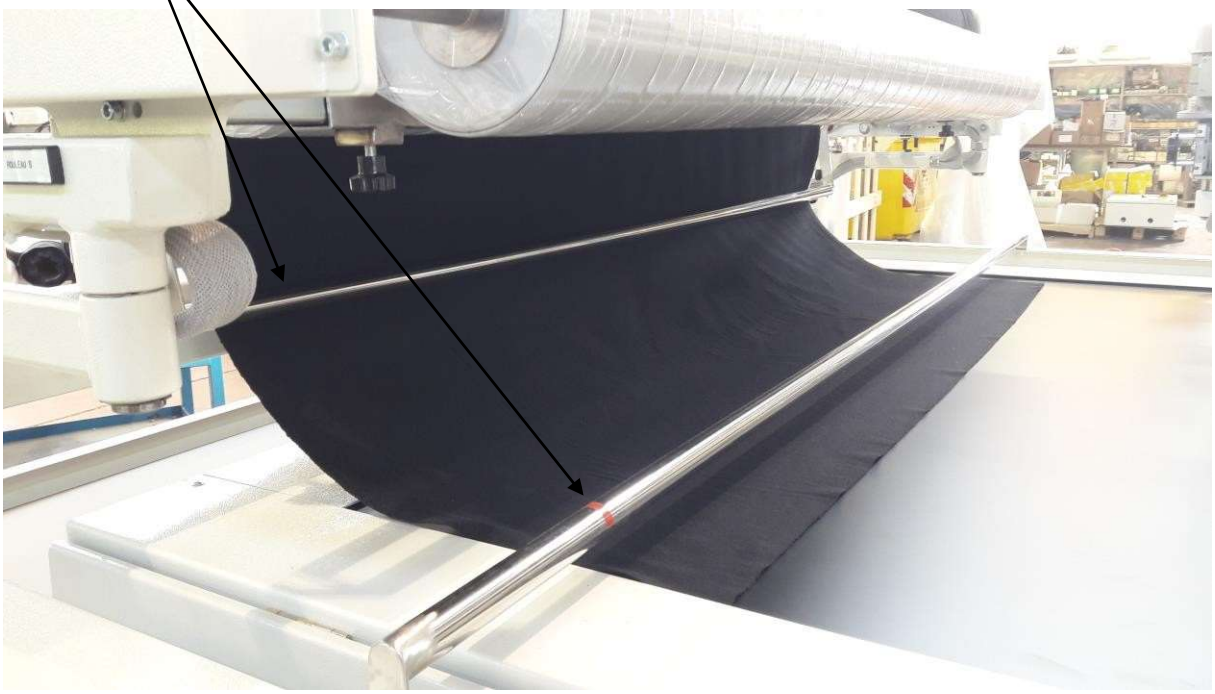

FAÇA A MESMA OPERAÇÃO COM O ADESIVO:

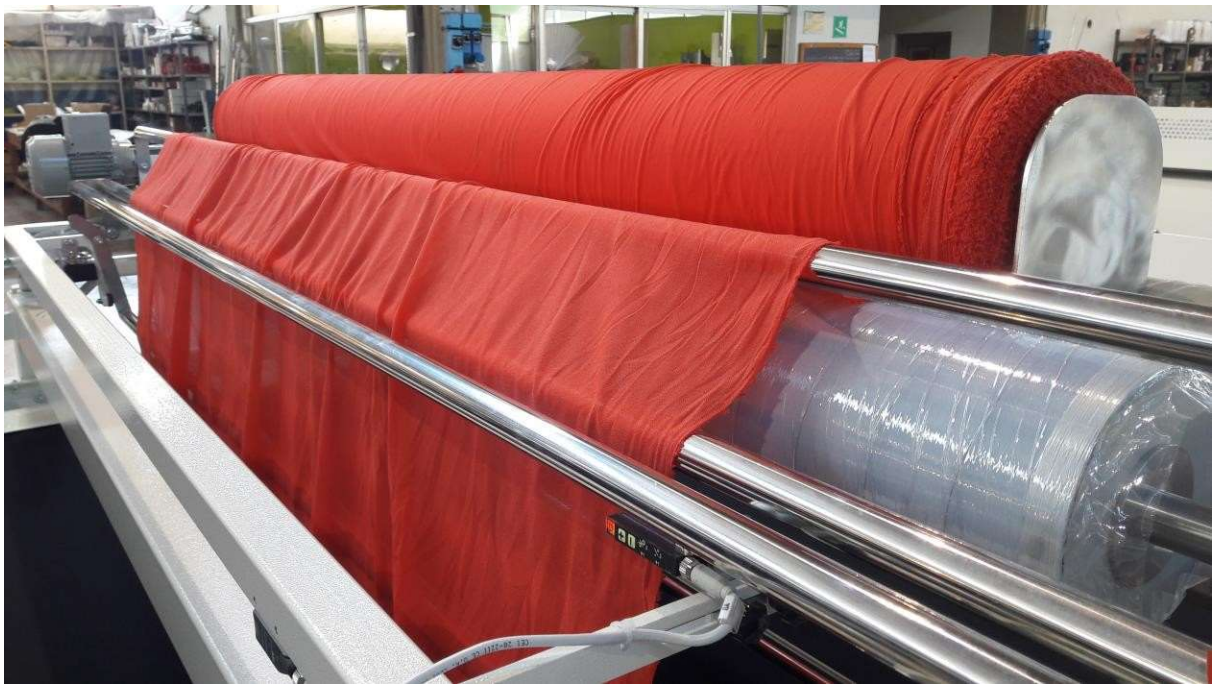

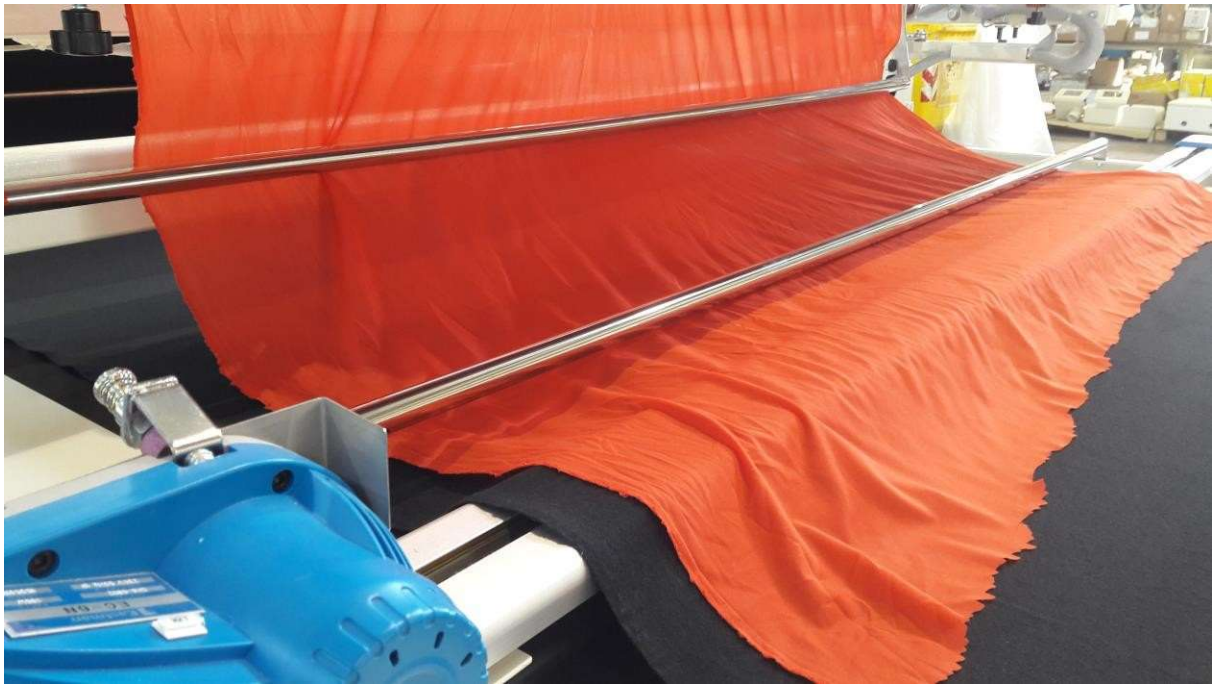

TRAGA O TECIDO E ADESIVO SOBRE A TORRE DE CINTO DA MÁQUINA DE FUSÃO:

Pressione ON (LIGAR) para iniciar o processo de trabalho:

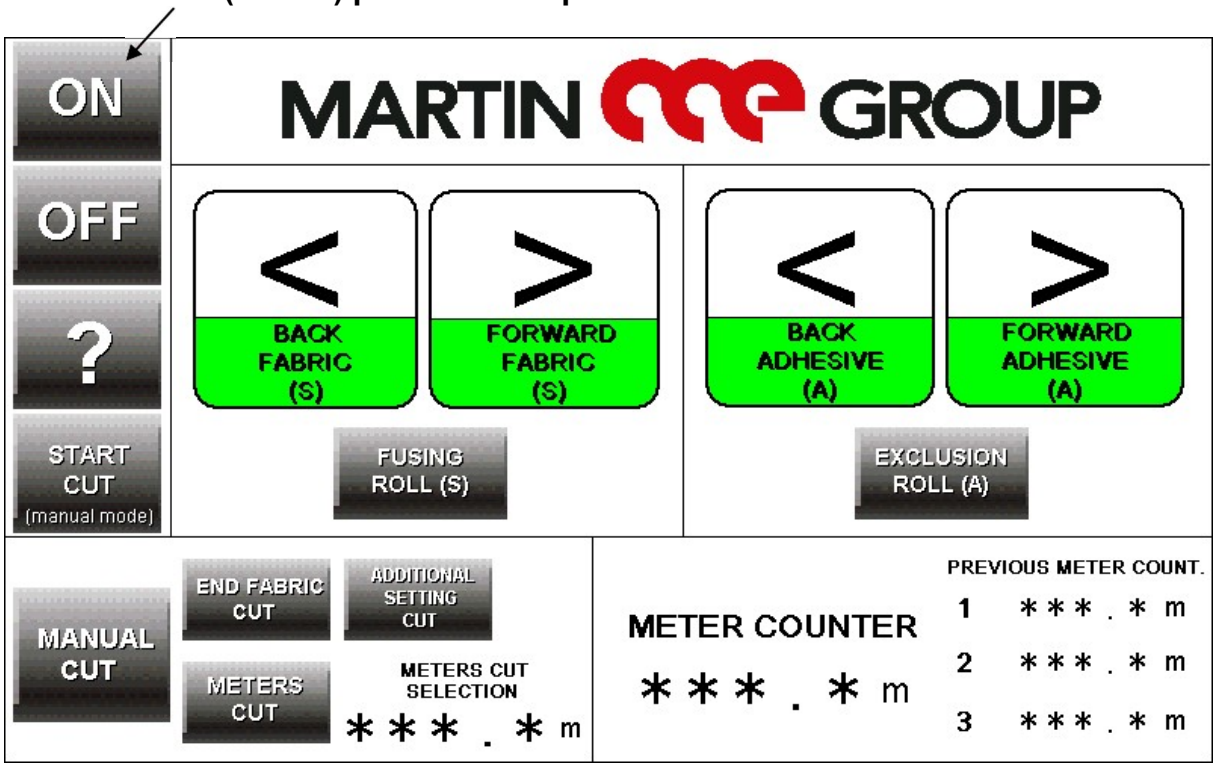

Espere pela saída do tecido:

Quando o tecido vier para fora da saída da cinta, siga as setas para passagem correta.

Pare a máquina com pedal:

Insira um rolo de papel sobre o tecido:

Com os botões, amarelo e preto, os dois rolos para encontrar a posição certa do tecido, uma vez tensionado o tecido, pressione o botão verde e o pedal.

CORTE MANUAL / CORTE AUTOMÁTICO

CORTE MANUAL:

Pressione o botão START CUT (INICIAR CORTE) para fazer o corte em qualquer momento que você precisar

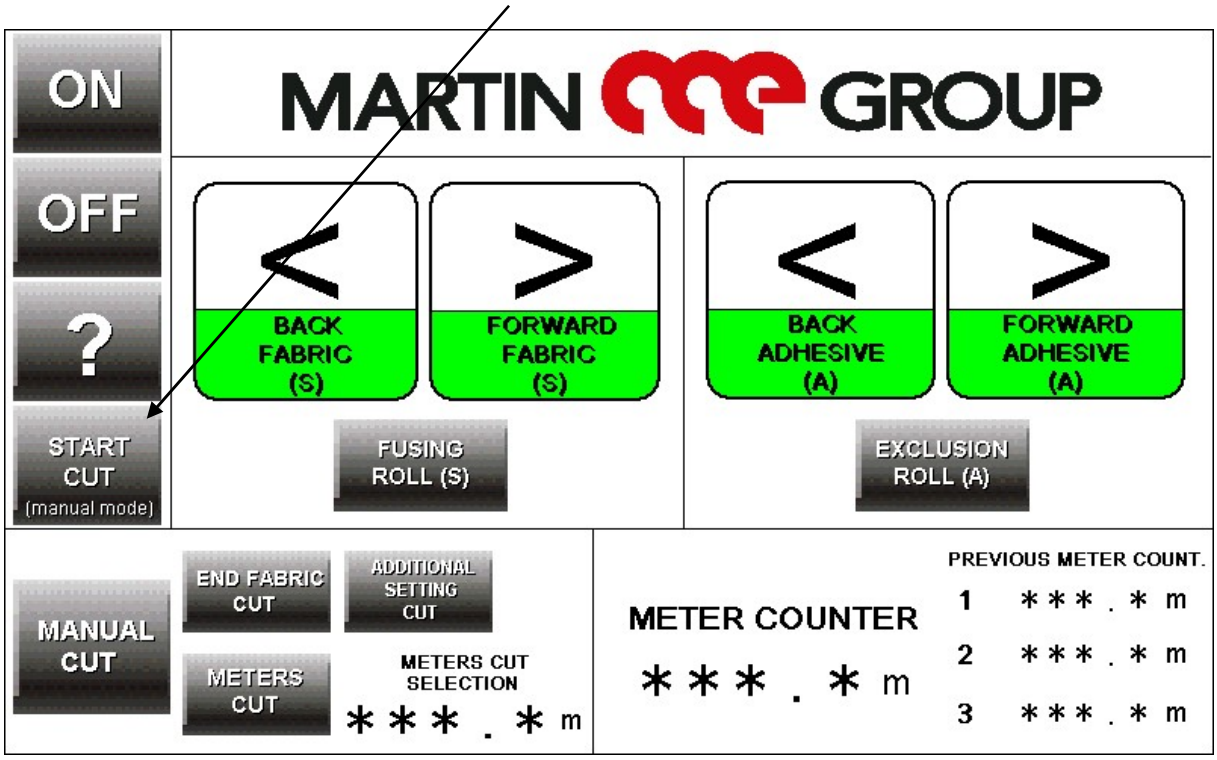

CORTE AUTOMÁTICO:

Presssione o botão MANUAL CUT (CORTE MANUAL) e irá se tornar AUTOMATIC CUT (CORTE AUTOMÁTICO)

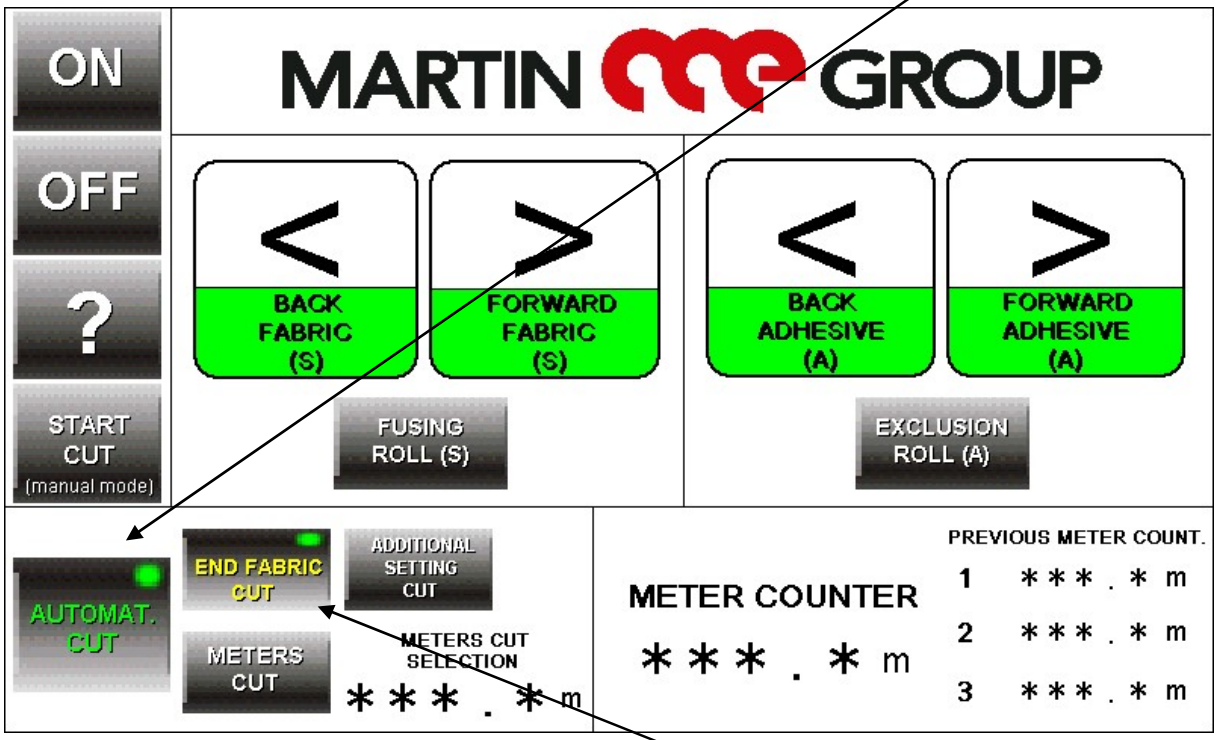

Você pode escolher o corte no fim do tecido ou cortar metros selecionados

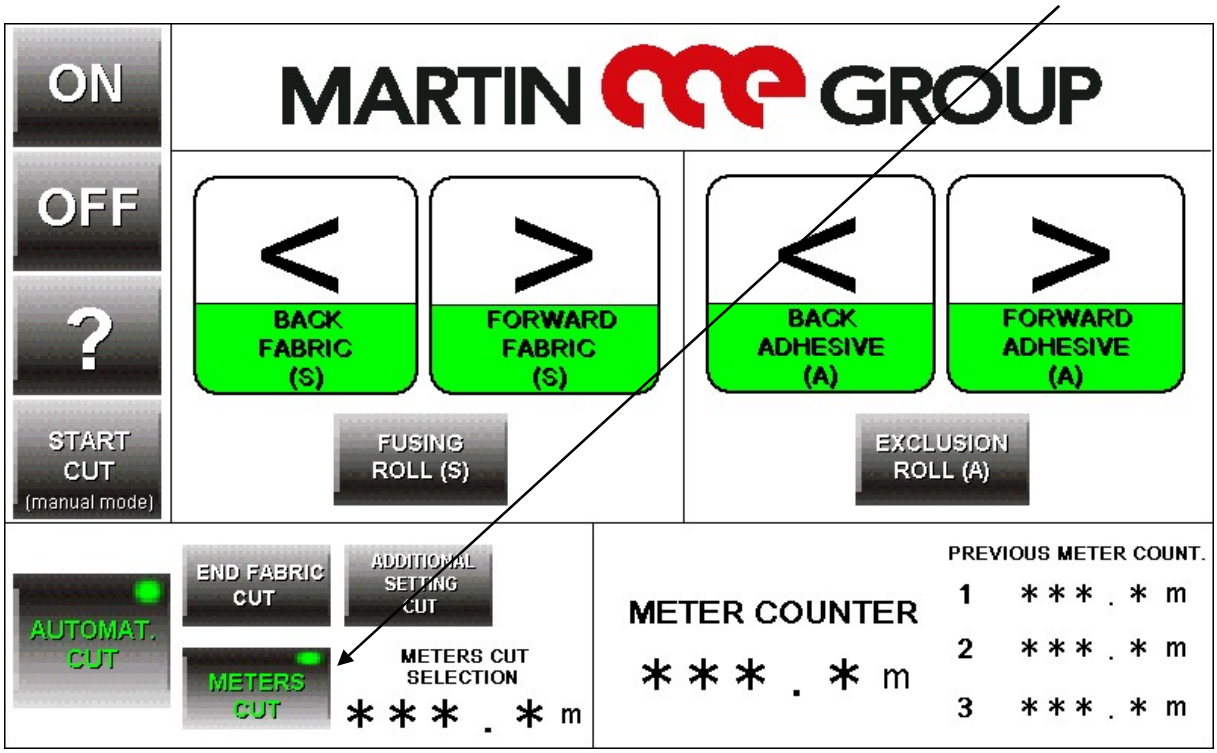

Para o corte no fim do tecido, você tem uma outra regulação adicional

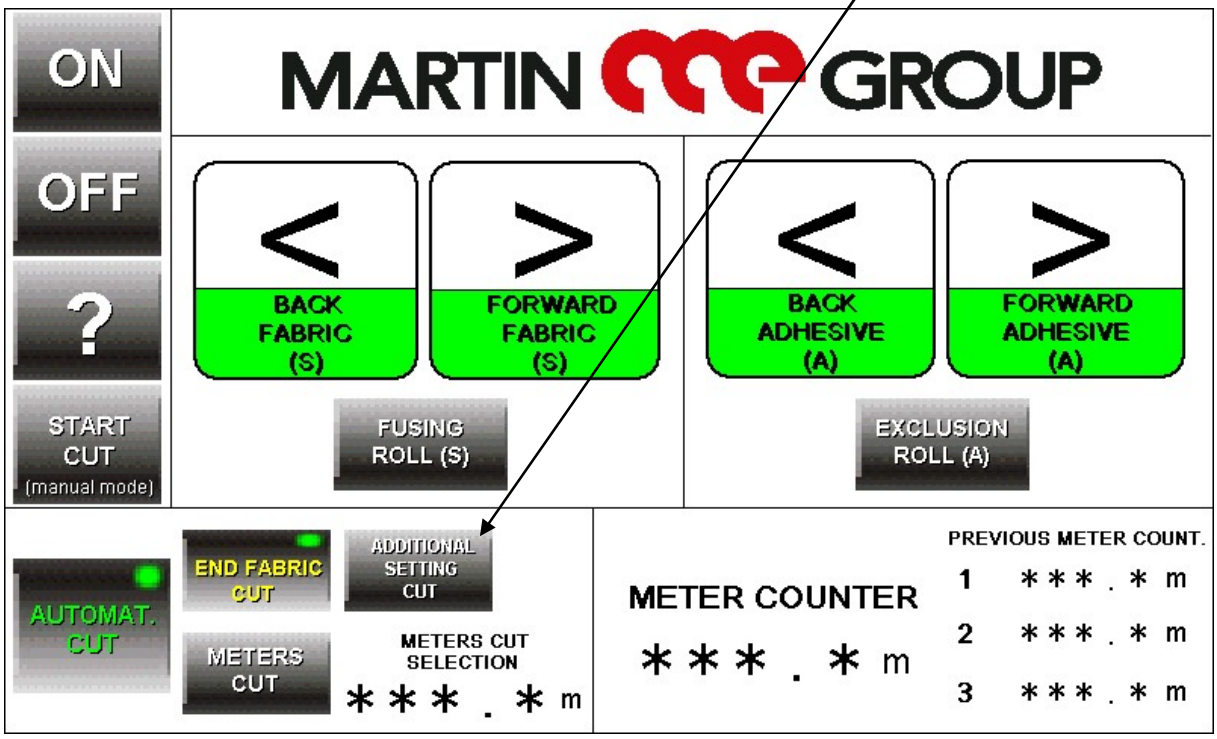

A máquina calcula de forma automática o tempo que passou do fim do tecido para o corte, mas se você quiser ajustar a margem mais ou menos, você tem essa página:

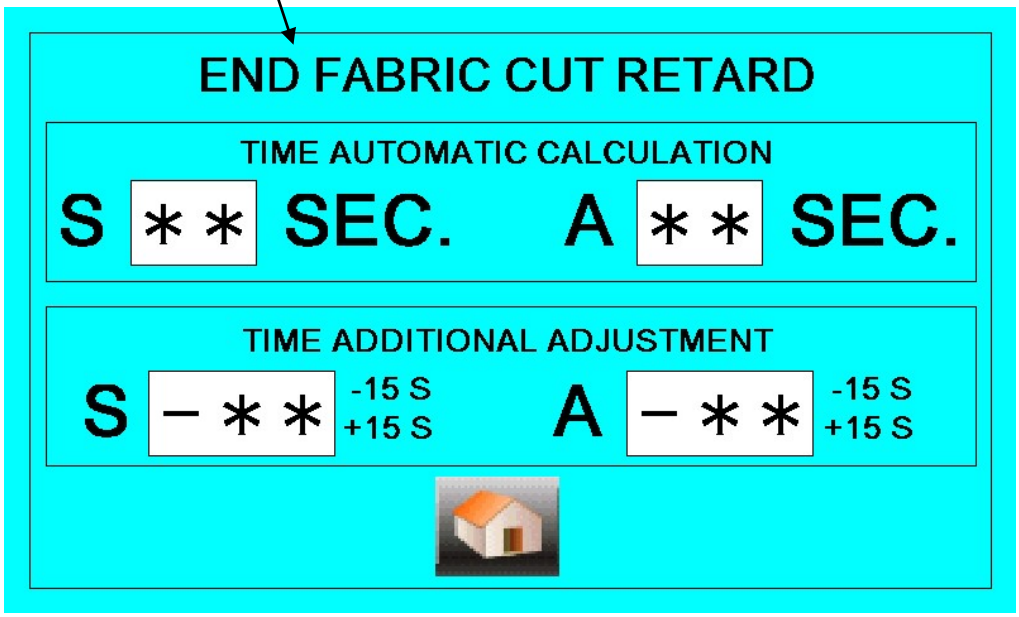

ALARMES :

Esta mensagem aparece, se você pressionar um botão de emergência ou se tiver uma falha da unidade de controle de segurança.

Esta mensagem aparece quando você pressiona o botão ON (LIGAR) e a máquina de fusão é parada.

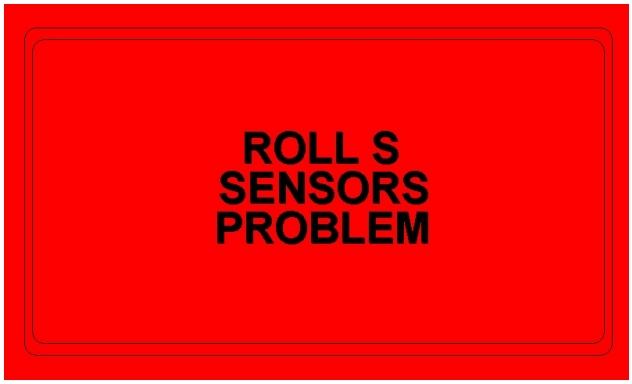

Esta mensagem aparece, se um de dois sensores SMDS-SMSS estiver falhando

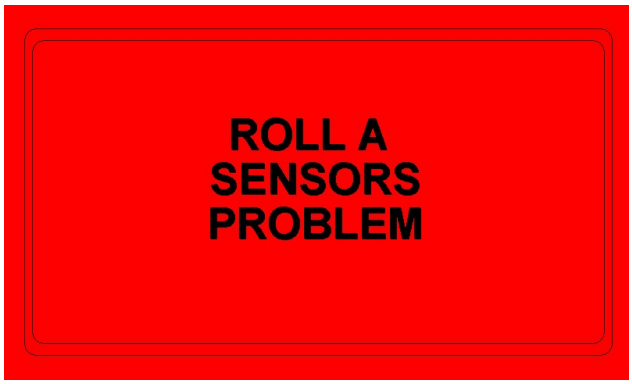

Esta mensagem aparece somente, se um dos dois sensores SMDA-SMSA estiver falho

Esta mensagem aparece, se tiver um problema com o motor do rolo S de enrolamento

Esta mensagem aparece, se tiver um problema com o motor A de enrolamento

Esta mensagem aparece, se apresentar um problema de controle do rolo do motor S

Esta mensagem aparece, se apresentar um problema de controle do rolo do motor A

Esta mensagem aparece, se tiver um problema no sistema de controle de movimento para direita para esquerda do rolo S. O sensor mSTP interveio.

Esta mensagem aparece, se tiver um problema no sistema de controle de movimento para direita para esquerda do rolo A. O sensor mATP interveio.